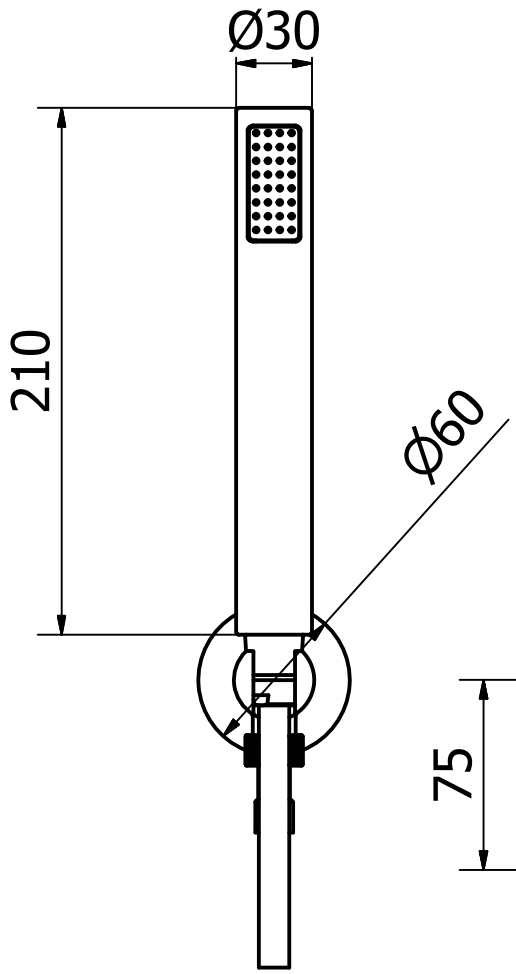
Ø30
210
Ø60

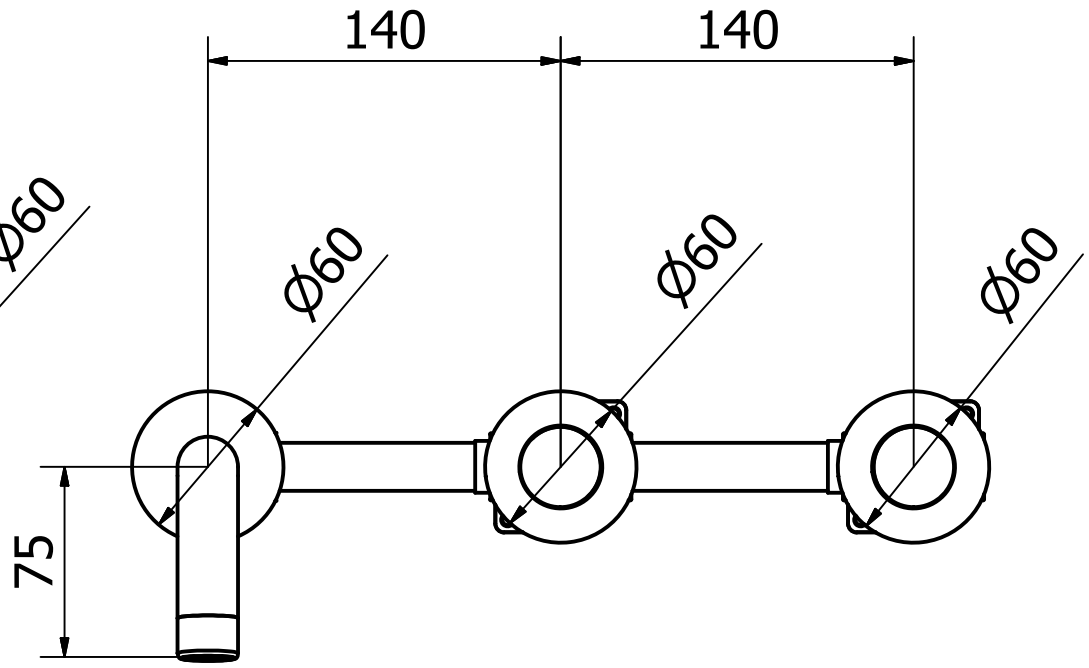
140
140
Ø60
Ø60
Ø60
75

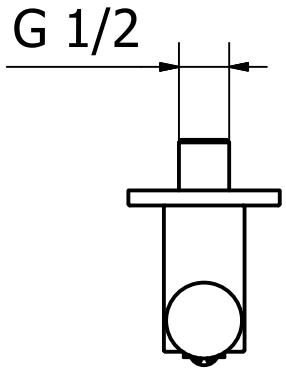
G 1/2

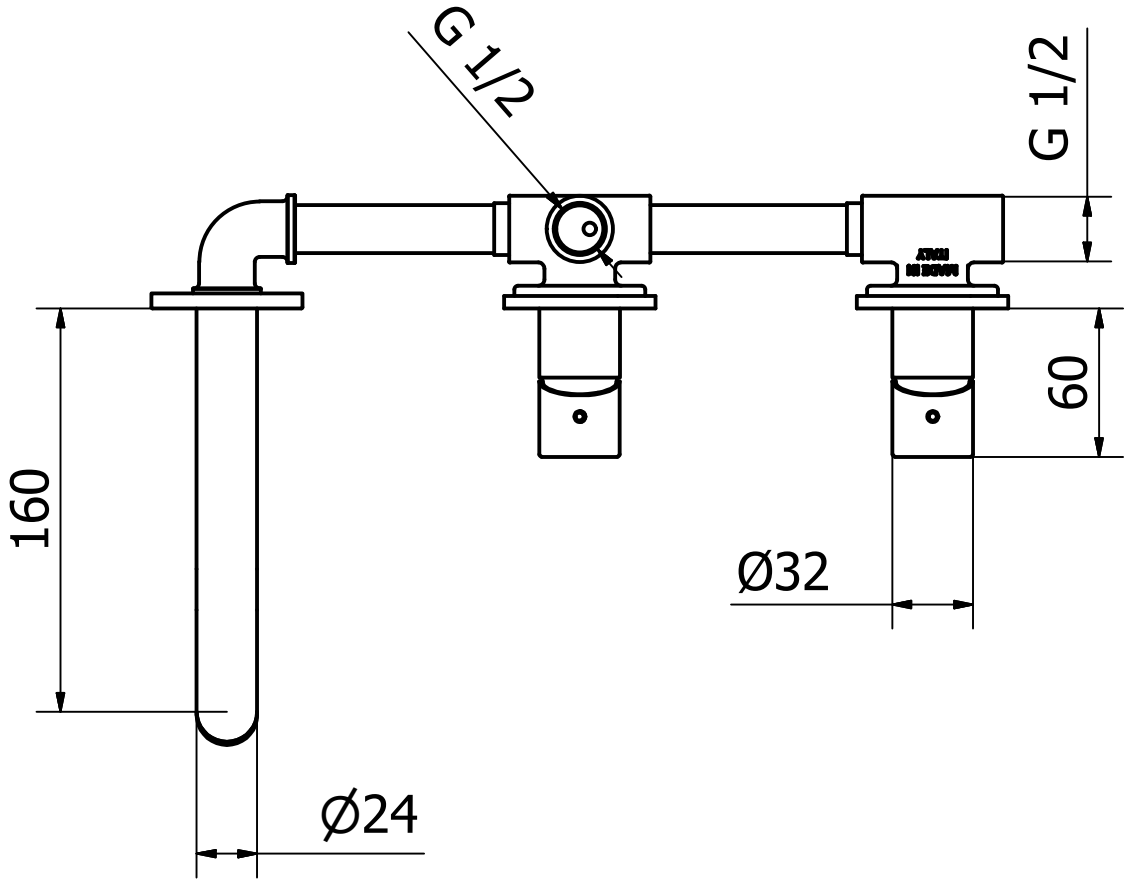
G 1/2
G 1/2
60
160
Ø32
Ø24